DH-PFB129W

Staffa per montaggio a parete

· Materiale in lega di alluminio, conveniente

· Dedicato a fotocamere particolari, dal design bello ed elegante

Specifiche Tecniche

Materiale	Lega di alluminio
Dimensioni	300mm x 100mm x 100mm (11.81" ×3.94" × 3.94")
Peso	0.54 kg (1.19 lb)
Carico Portante	3.0 kg (6.61 lb)
Temperatura di operatività	–40°C to +60°C (–40°F to +140°F)
Umidità di operatività	<90% (RH)
Colore	Bianco
Modelli Applicabili	Si prega di vedere "Selezione degli accessori"

Dimensioni (mm/inch)

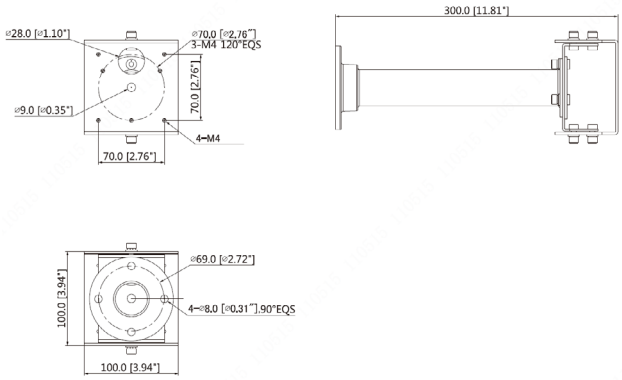

Informazioni per ordine

Tipo	Codice	Descrizione
Montaggio Camera	DH-PFB129W	Staffa per montaggio a parete

Informazioni sulla confezione

· Staffa per montaggio a parete *1
· M4×10 Viti *4
· M8×15 Viti *1
· ST6 Viti *4
· S3.0 Chiave Inglese *1
· S5.0 Chiave Inglese *1
· S6.0 Chiave Inglese *1

Installazione

© 2019 Dahua. All rights reserved. Design and specifications are subject to change without notice.
Pictures in the document are for reference only, and the actual product shall prevail.